選擇申請表	鏈（皮帶）輸送機	請求日期

請在相應項目的□中打✓

■ 選用要使用的齒輪馬達系列

※如果您在選擇時遇到問題，請發送給我們

- □ 感應齒輪馬達（MID系列 / MINI系列）
- □ IPM齒輪馬達（速度控制型）
- □ 蓄電池電源型齒輪馬達（DC12V/24V/48V）
- □ 期望的型號〔　　〕

※如果已決定型號，請在[　]中輸入型號

■ 輸出軸類型選擇

※如果您在選擇時遇到問題，請發送給我們

□ 平行軸（G3、G型）　□ 直交軸（H2、H型）　□ 中空軸（FS、F2S、F3S型）　□ 中實軸（FF、F2F、F3F型）

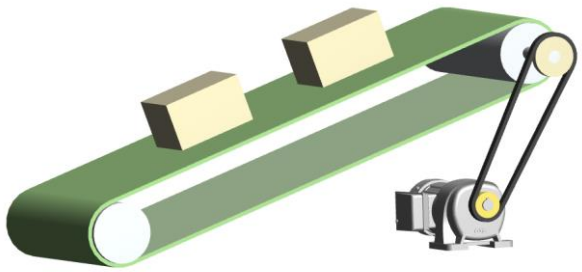

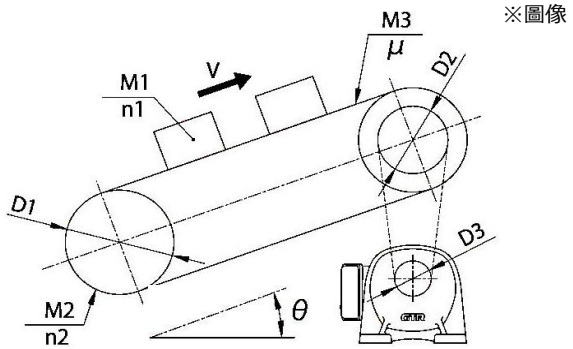

■ 使用條件

※不明白的地方請以空白髮送

- ● 轉輸速度　V＝　　mm/s
- ● 工作質量　M1＝　　kg/個
- ● 工作數量　n1＝　　個
- ● 鏈輪（滾子）質量　M2＝　　kg/個
- ● 鏈輪（滾子）數量　n2＝　　個
- ● 鏈（帶）質量　M3＝　　kg
- ● 鏈輪P. C. D.（滾子外徑）　D1＝　　mm
- ● 被動側鏈輪（同步皮帶輪，齒輪）P.C.D.　※不需要直接連接　D2＝　　mm
- ● 驅動側鏈輪（同步皮帶輪，齒輪）P.C.D.　※不需要直接連接　D3＝　　mm
- ● 傳送帶傾斜角度　θ＝　　°
- ● 鏈條（皮帶）和導軌之間的摩擦係數　μ＝

- ● 重複停止精度　±　　mm(移動距離轉換)
  ※僅在必要時輸入值。
- ● 電源　□ 三相　□ 單相　□ 蓄電池(DC)
  　　V　　Hz
- ● 啟動頻率　　回 ／ □ 分鐘　□ 小時　□ 天
- ● 剎車　□ 附　□ 無
- ● 變頻器　□ 附　□ 無
  ※僅對感應齒輪馬達選中此框。
- ● 其他使用條件（週期時間等）

■ 客戶信息

CS中心客戶技術諮詢台
E-mail：tech-cs@nissei-gtr.co.jp

公司名稱	地址
部門名稱	
職務	電話號碼
姓名	傳真號碼
	E-mail

選定目的　□ 新設備　□ 替代　□ 型號改變　□ 其他〔　　〕

行業類別　□ 輸送機械　□ 食品機械　□ 包裝機械　□ 機床　□ 專用機器
□ 印刷/紙加工機械　□ 農業和漁業機械　□ 木工和建築機械　□ 電氣/電子設備　□ 醫療/環境/福利設備
□ 設計室　□ 零售商　□ 其他〔　　〕

謝絕　在註冊我們通過客戶諮詢獲得的客戶信息後，我們可能會向您發送更多信息。請敬知。
我們也可以隨時接受信息刪除等請求。

NISSEI CORPORATION